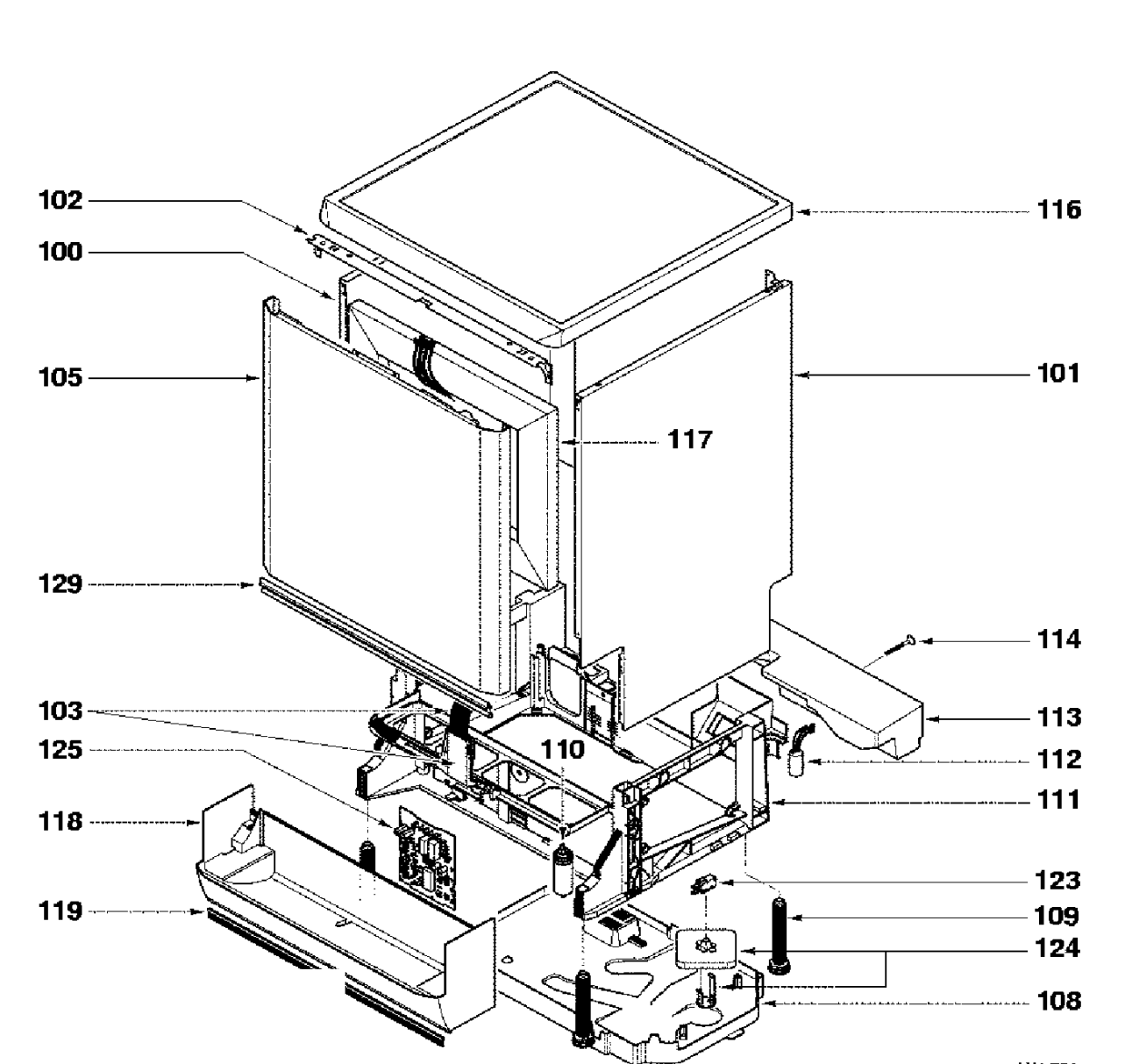
102
100
105
129
103
125
118
119
116
101
117
114
113
112
111
110
123
109
124
108

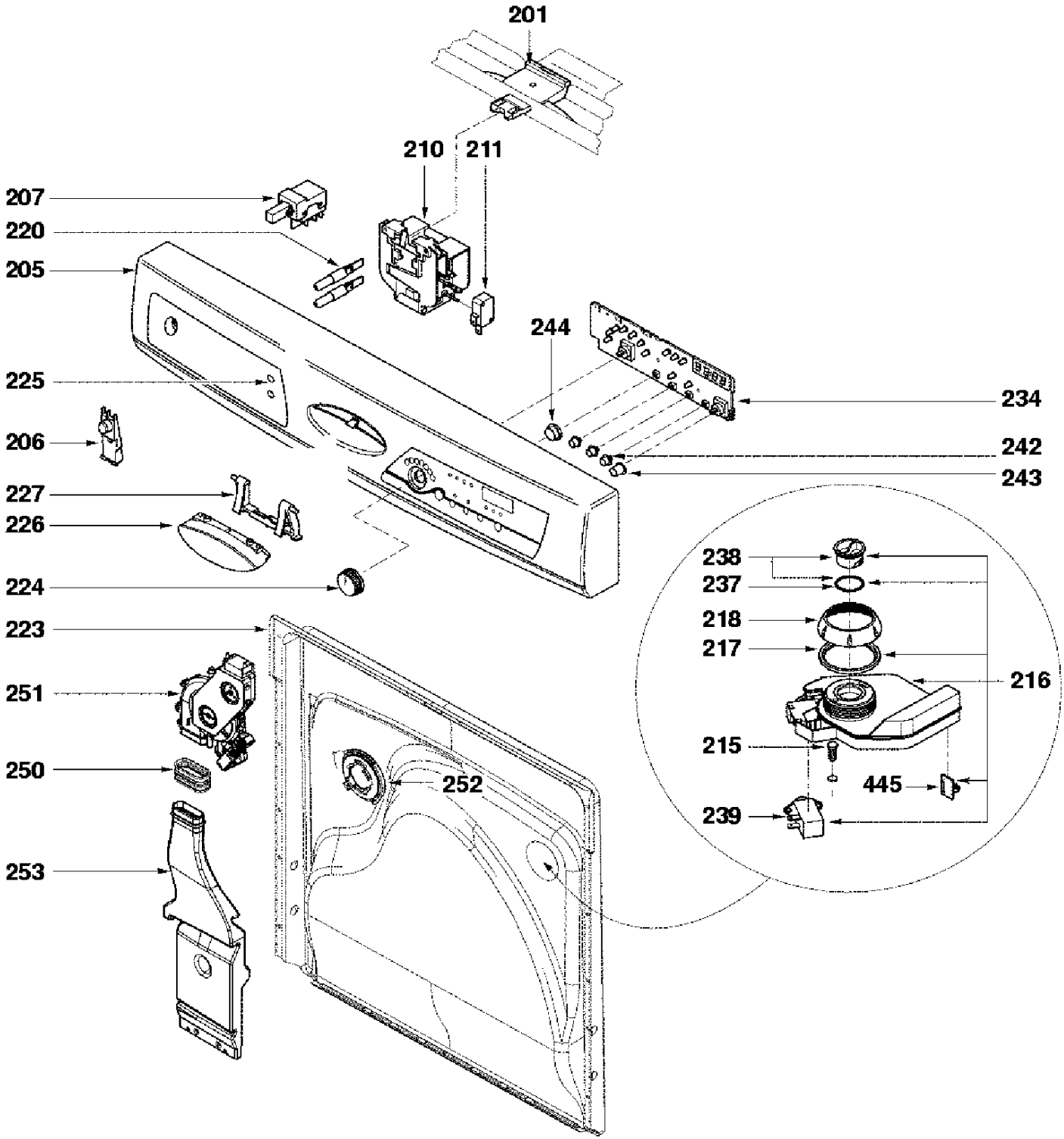
201
210
211
207
220
205
244
225
234
206
242
243
227
226
224
238
237
218
217
216
223
251
215
250
445
252
239
253

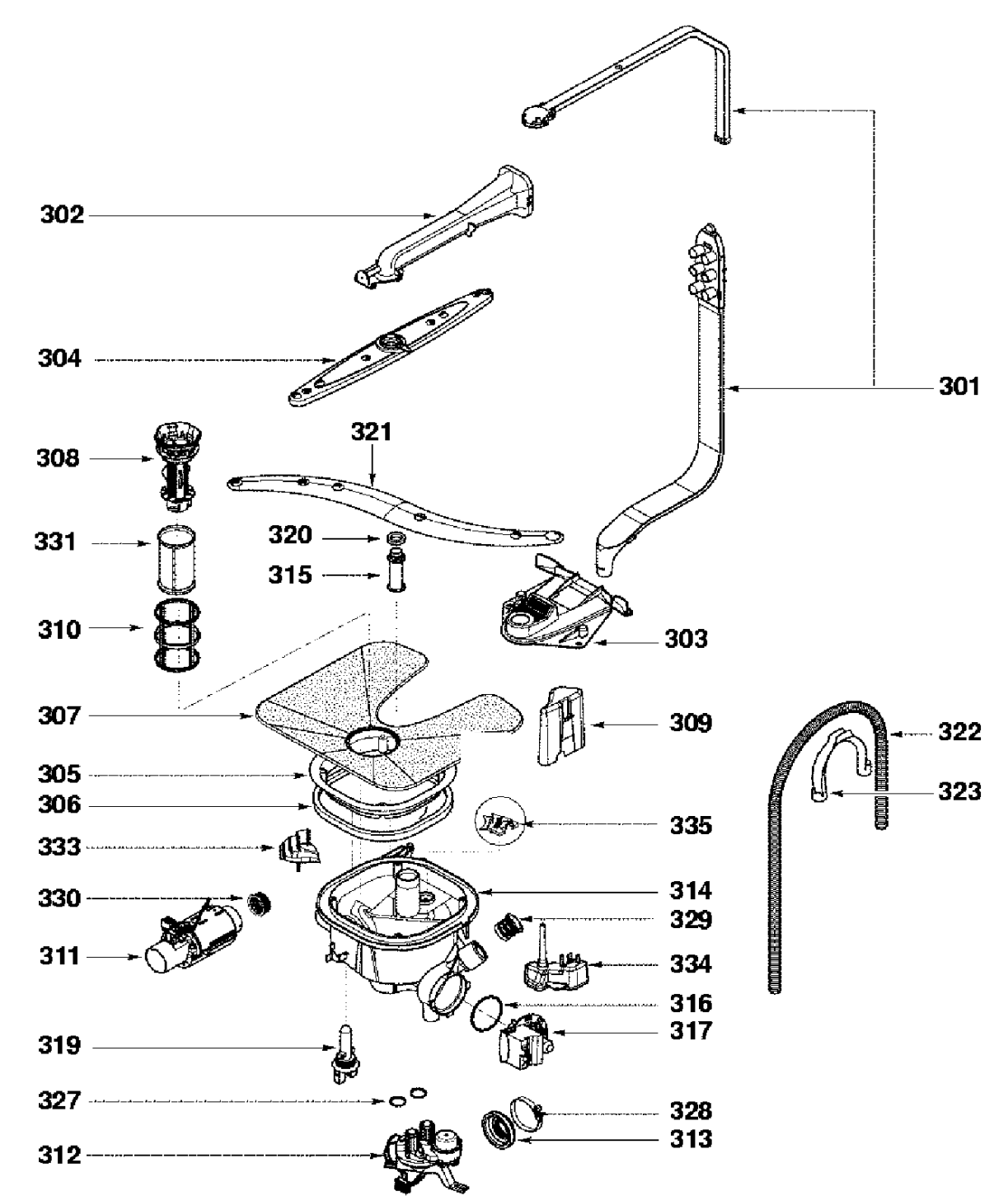
302
304
301
308
321
331
320
315
310
303
307
309
322
305
306
323
335
333
314
330
329
311
334
316
317
319
327
328
313
312

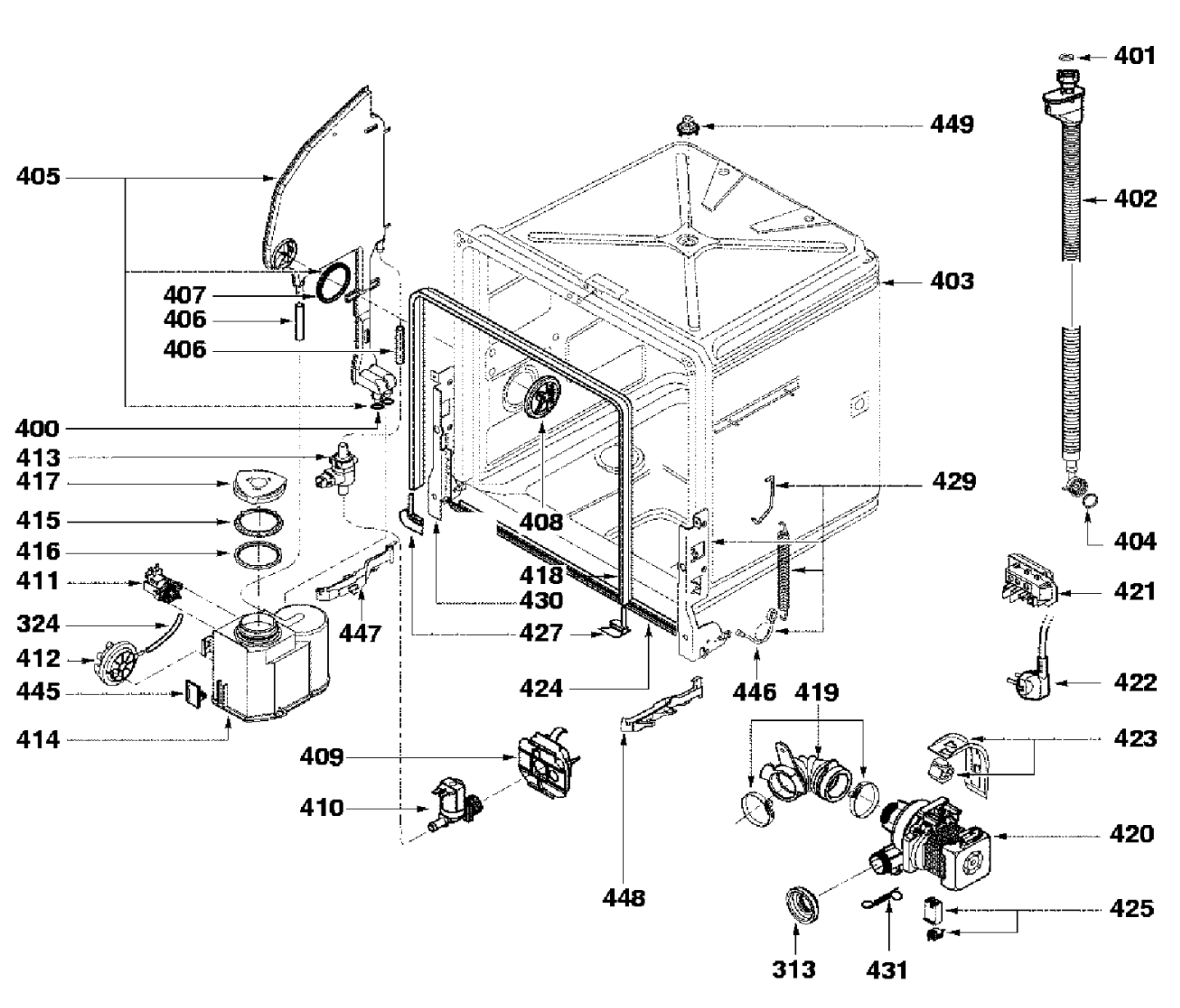
401
449
405
402
403
407
406
406
400
413
417
429
415
408
404
416
411
418
421
430
324
447
427
412
424
446
419
422
445
414
423
409
410
420
448
425
313
431

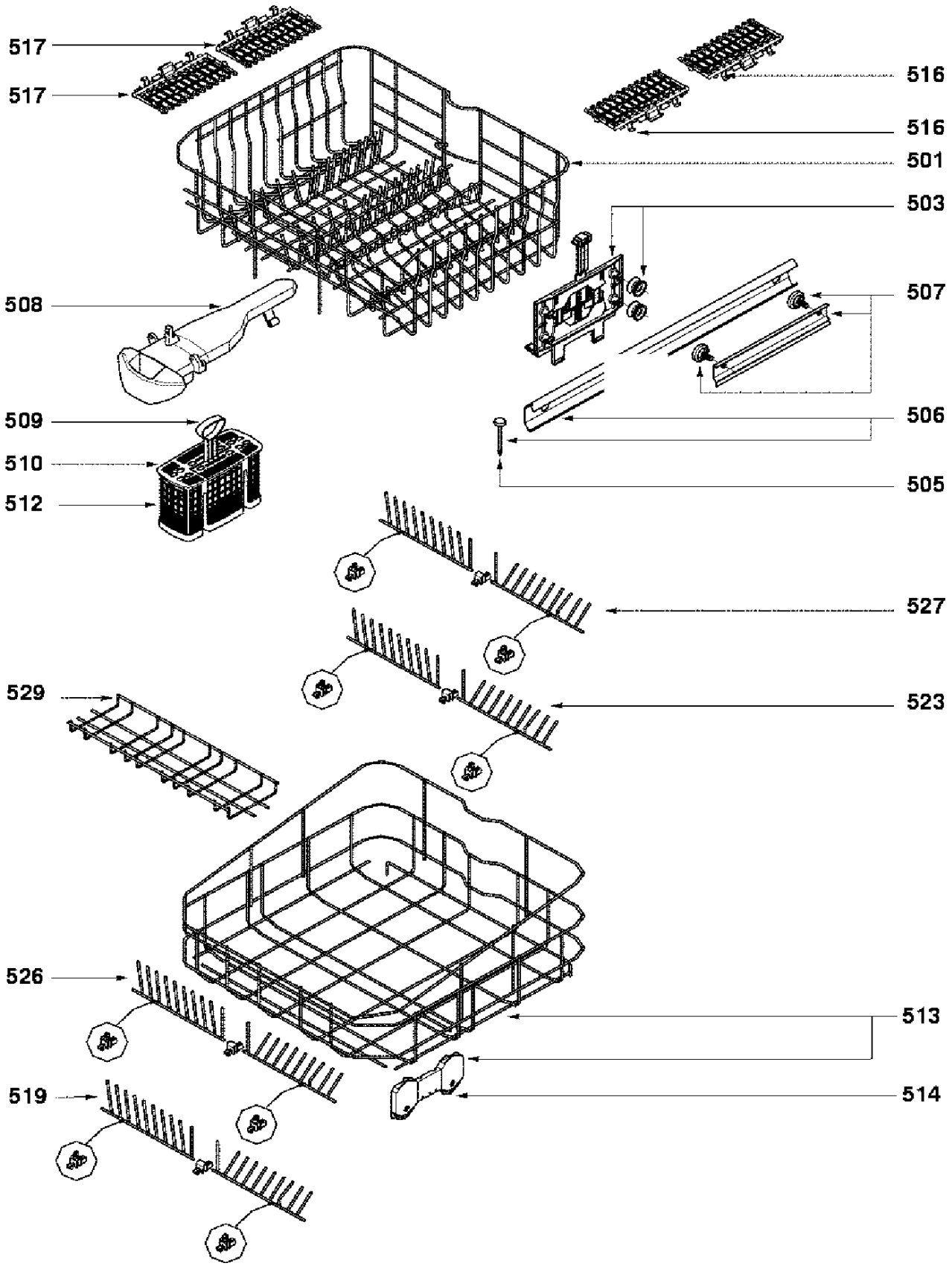
517
517
516
516
501
503
508
507
509
506
510
505
512
527
529
523
526
513
519
514